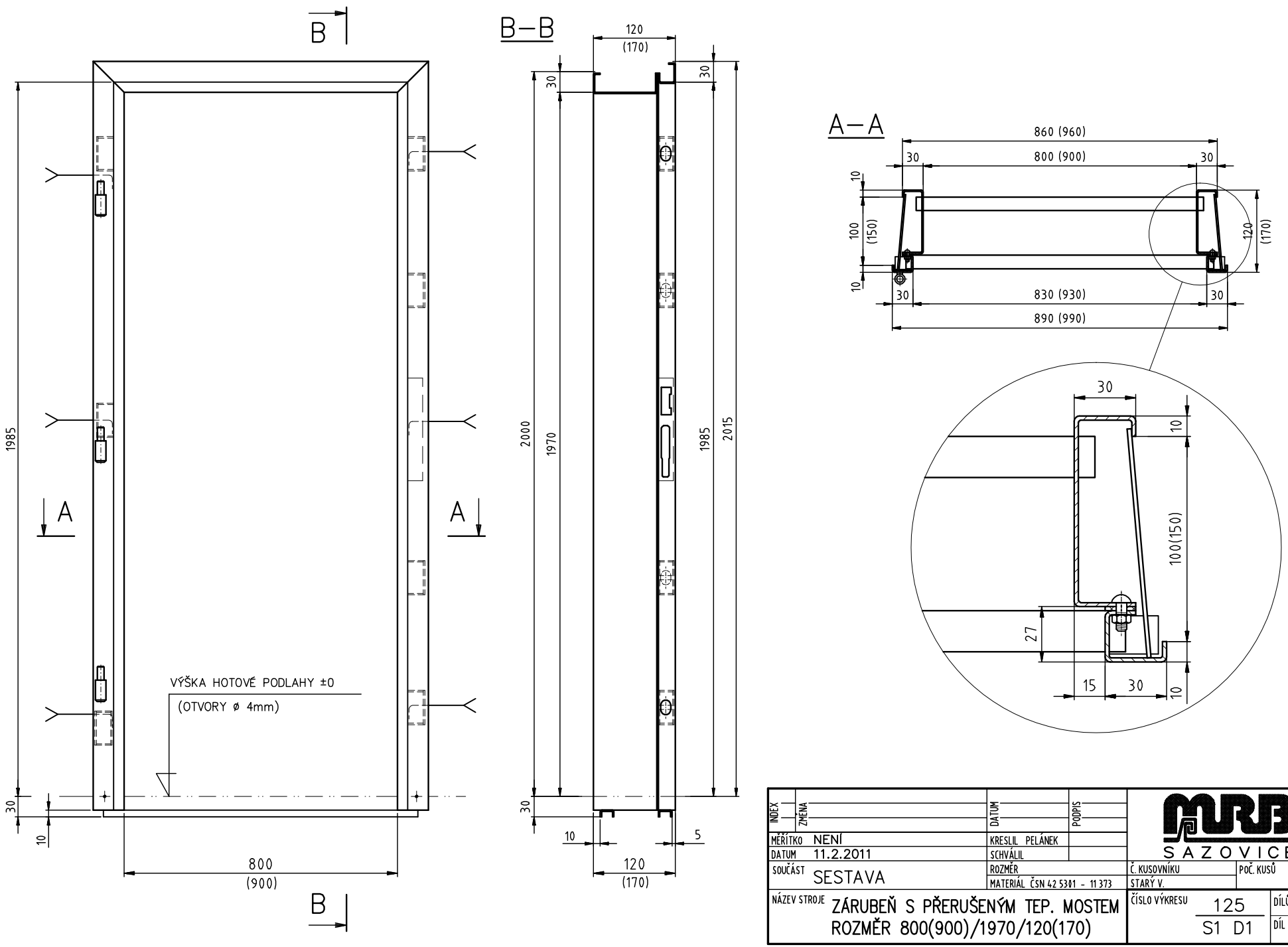

INDEX	ZMĚNA	DATUM	PODPIS	MRB SAZOVICE
MĚŘÍTKO NENÍ		KRESLIL PELÁNEK		
DATUM 11.2.2011		SCHVÁLIL		
SOUČÁST SESTAVA		ROZMĚR		Č. KUSOVNÍKU / POČ. KUSŮ
		MATERIÁL ČSN 42 5301 - 11 373		STARÝ V.
NÁZEV STROJE ZÁRUBEŇ S PŘERUŠENÝM TEP. MOSTEM ROZMĚR 800(900)/1970/120(170)				ČÍSLO VÝKRESU 125 / S1 D1 — DÍLŮ / DÍL